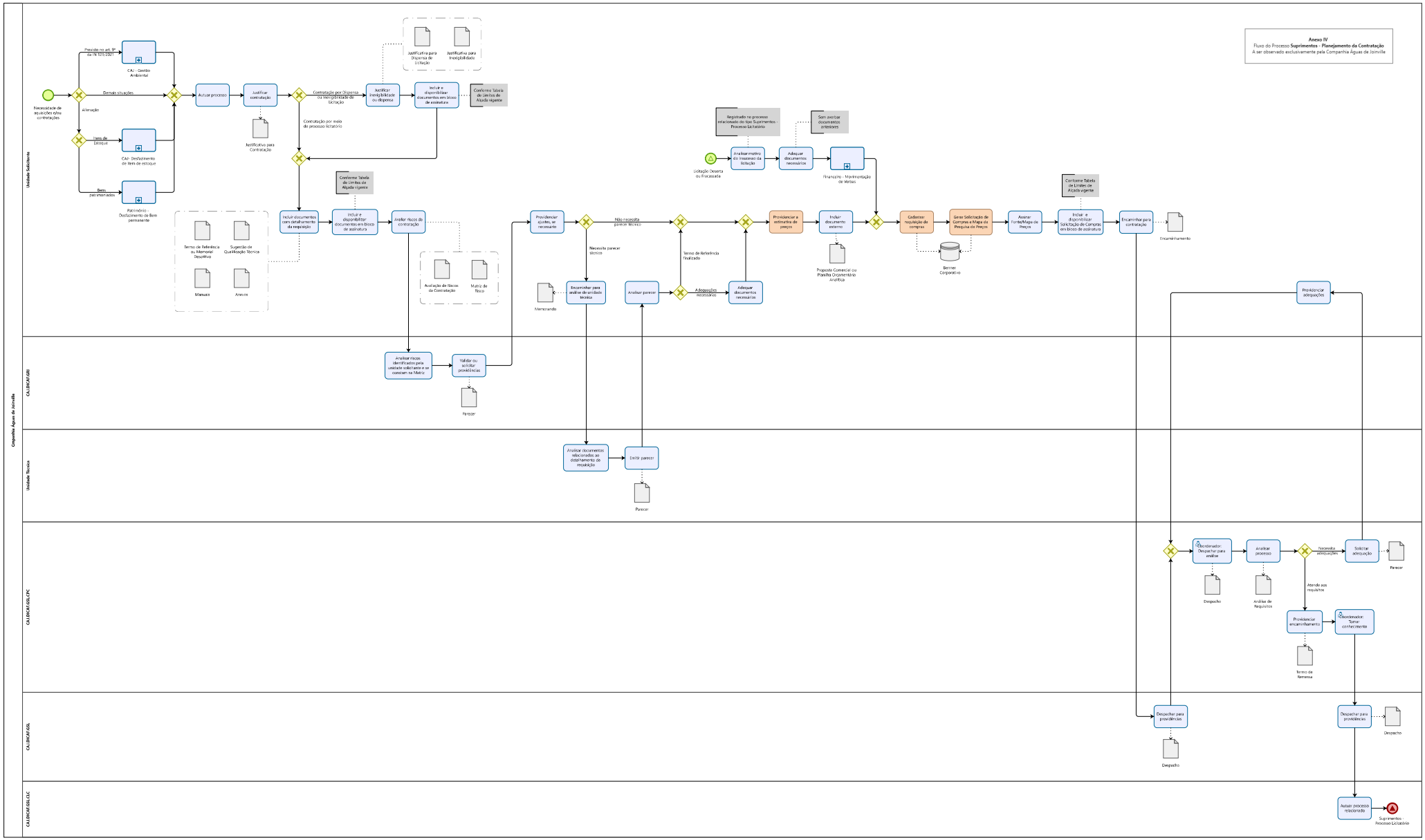
Anexo IV
Fluxo do Processo Suprimentos - Planejamento da Contratação
A ser observado exclusivamente pela Companhia Águas de Joinville
Companhia Águas de Joinville
Unidade Solicitante
CAJ/DCAF/GSI
Unidade Técnica
CAJ/DCAF/GSI/CPC
CAJ/DCAF/GSL
CAJ/DCAF/GSI/LCC
Necessidade de aquisições e/ou contratações
Alienação
Previsto no art. 9º da IN 521/2021
CAJ - Gestão Ambiental
Demais situações
Itens de Estoque
CAJ- Desfazimento de itens de estoque
Bens permanentes
Patrimônio - Desfazimento de Bem permanente
Autuar processo
Justificar contratação
Justificativa para Contratação
Contratação por Dispensa ou Inexigibilidade de Licitação
Contratação por meio de processo licitatório
Justificar inexigibilidade ou dispensa
Justificativa para Dispensa de Licitação
Justificativa para Inexigibilidade
Incluir e disponibilizar documentos em bloco de assinatura
Conforme Tabela de Limites de Alçada vigente
Incluir documentos com detalhamento da requisição
Termo de Referência ou Memorial Descritivo
Sugestão de Qualificação Técnica
Manuais
Anexos
Incluir e disponibilizar documentos em bloco de assinatura
Conforme Tabela de Limites de Alçada vigente
Avaliar riscos da contratação
Avaliação de Riscos da Contratação
Matriz de Risco
Analisar riscos identificados pela unidade solicitante e se constam na Matriz
Validar ou solicitar providências
Parecer
Providenciar ajustes, se necessário
Não necessita parecer técnico
Necessita parecer técnico
Memorando
Encaminhar para análise da unidade técnica
Analisar documentos relacionados ao detalhamento da requisição
Emitir parecer
Parecer
Analisar parecer
Adequações necessárias
Termo de Referência Finalizado
Adequar documentos necessários
Registrado no processo relacionado do tipo Suprimentos - Processo Licitatório
Licitação Deserta ou Fracassada
Analisar motivo do insucesso da licitação
Adequar documentos necessários
Sem anexar documentos anteriores
Financeiro - Movimentação de Verbas
Providenciar a estimativa de preços
Incluir documento externo
Proposta Comercial ou Planilha Orçamentária Analítica
Cotações requisição de compras
Gerar Solicitação de Compras e Mapa de Pesquisa de Preços
Banner Corporativo
Anexar Fonte/Mapa de Preços
Conforme Tabela de Limites de Alçada vigente
Incluir e disponibilizar Solicitação de Compras em bloco de assinatura
Encaminhar para contratação
Encaminhamento
Providenciar adequações
Coordenador: Despachar para análise
Despacho
Analisar processo
Análise de Requisitos
Necessita adequações
Solicitar adequação
Parecer
Atende aos requisitos
Providenciar encaminhamento
Termo de Remessa
Coordenador: Tomar conhecimento
Despachar para providências
Despacho
Despachar para providências
Despacho
Avaliar processo relacionado
Suprimentos - Processo Licitatório