BARRACA DE LANCHES

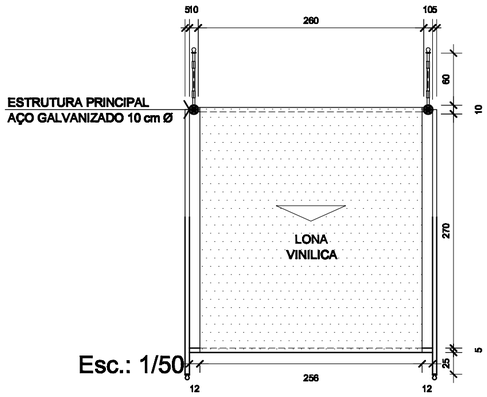

Esc.: 1/50

PLANTA BAIXA

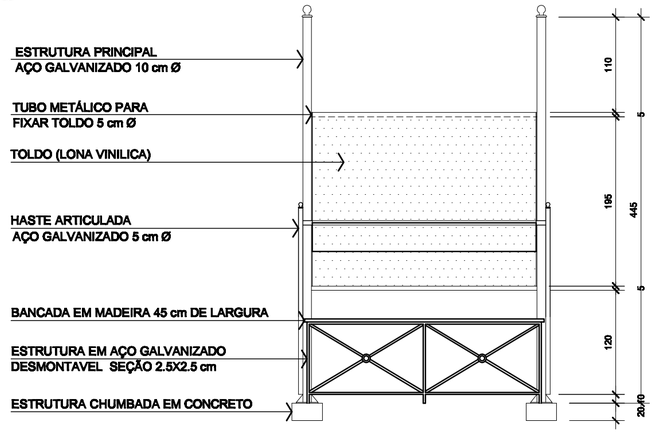

ELEVAÇÃO FRONTAL

Esc.: 1/50

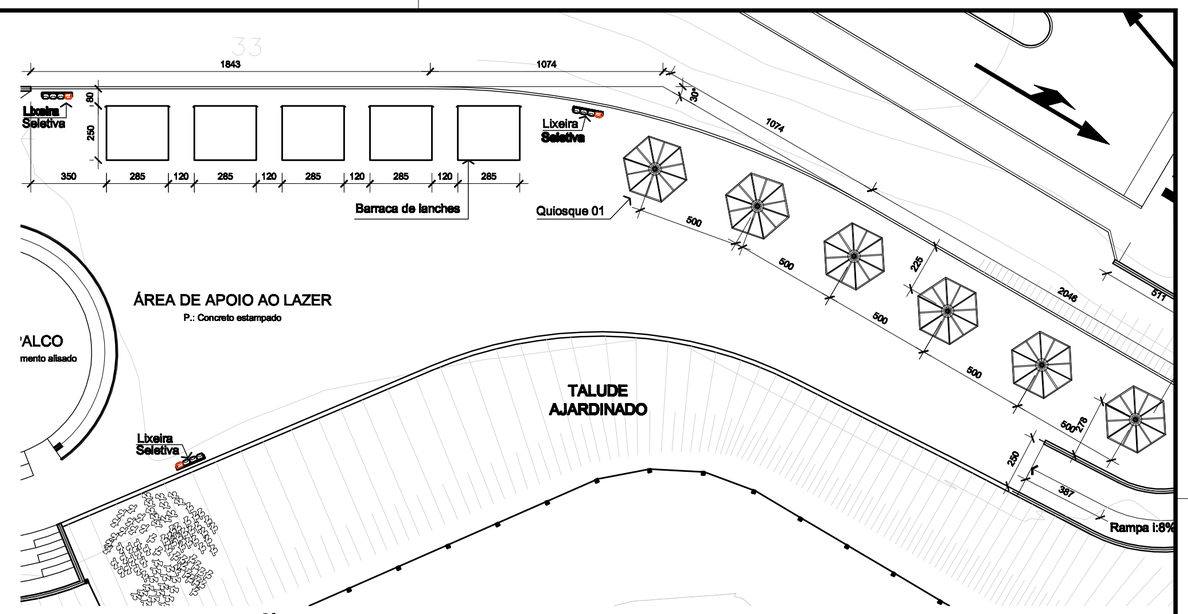

IMPLANTAÇÃO QUIOSQUES E BARRACAS DE LANCHES

Esc.: 1/200

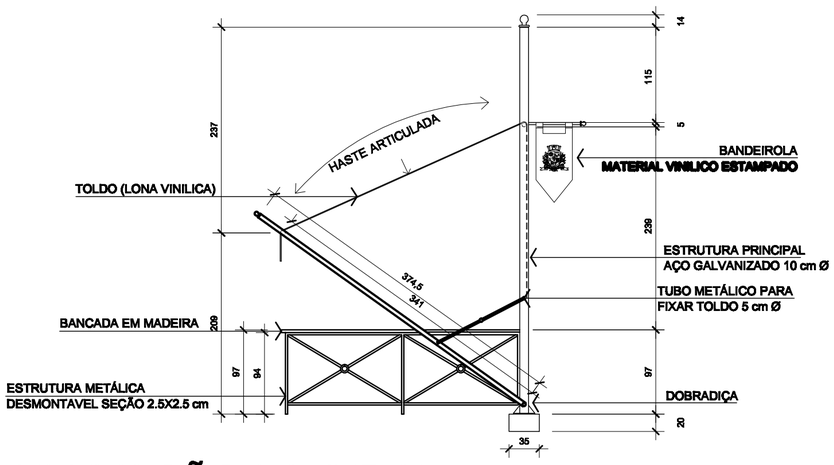

ELEVAÇÃO LATERAL

Esc.: 1/50

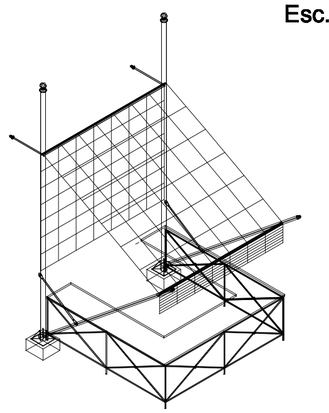

PERSPECTIVA

QUIOSQUE

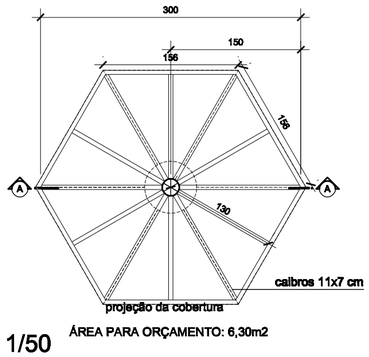

Esc.: 1/50

PLANTA BAIXA

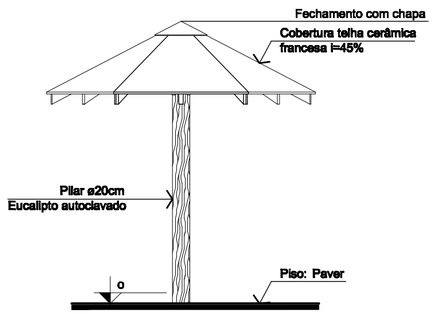

ELEVAÇÃO

Esc.: 1/50

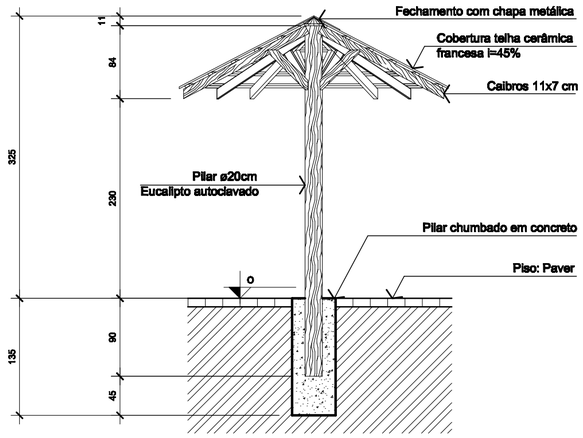

CORTE AA

Esc.: 1/50

PROGRAMA EIXO ECOLÓGICO LESTE E ESTRUTURAÇÃO DA REDE DE PARQUES AMBIENTAIS - LINHA VERDE/FONPLATA

PREFEITURA MUNICIPAL DE JOINVILLE

CARLITO MERSS / INGO BUTZKE

INTEGRANTES DA UGP-UNIDADE DE GERENCIAMENTO DO PROGRAMA

FUNDAÇÃO INSTITUTO DE PESQUISA E PLANEJAMENTO PARA O DESENVOLVIMENTO SUSTENTÁVEL DE JOINVILLE
Av. Hermann August Lepper, 10 - Joinville, SC - CEP 89.221-901
Tel. (47)3431-3300 - Fax (47)3422-7333 - projetos.ippuj@joinville.sc.gov.br

AUTOR DO PROJETO:
Vânio Lester Kuntze
CREA: 26.607-3/SC

CO-AUTORES:
Arq. Lídia Maria Penna Bastos
CREA: 14.550-0/SC
Arq. Marco Aurélio Chianello
CREA: 28.824/SC
Arq. Marino Pelegrini Neto
CREA: 054143-7/SC
Arq. Carolina Werneck de Capistrano
CREA: 74.680-8/SC

ASSINATURA DO PROPRIETÁRIO:

PREFEITURA MUNICIPAL DE JOINVILLE

Nome da Obra:
PARQUE DO MORRO DA BOA VISTA
ZOOBOTÂNICO - QUIOSQUES
(nome fantasia)

Endereço da Obra:
Rua Guilherme Rau - Saguaçu - Joinville

Projeto: PROJETO DE ARQUITETURA	Conteúdo: QUIOSQUES PLANTAS BAIXA CORTES ELEVAÇÕES IMPLANTAÇÃO COBERTURA
Requerente: PREFEITURA MUNICIPAL DE JOINVILLE	
Proprietário: PREFEITURA MUNICIPAL DE JOINVILLE	

Data:	Desenhista CAD:	Arq. PLT:	Número:
02/02/2012	William Pscheidt	UpqboavZooAquiosques	AP-20/24
Revisado por:	Escala:	Modificação:	Arq. CAD: